XH型连接器承认书图面

名　　称	材　　料	数量	附　　注
基座 Housing	(灼热丝V0)-G	1	Natural(本色)
针 Wafer	黄铜镀锡 Brass Tin	N	

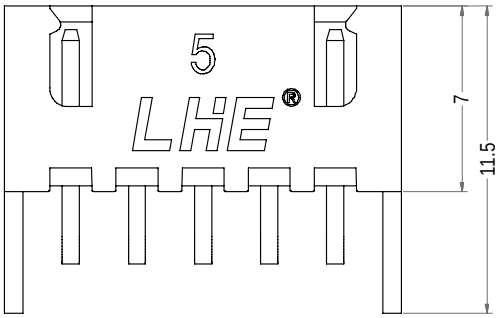

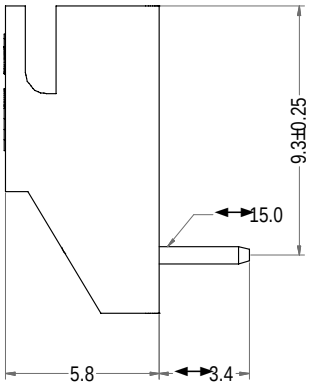

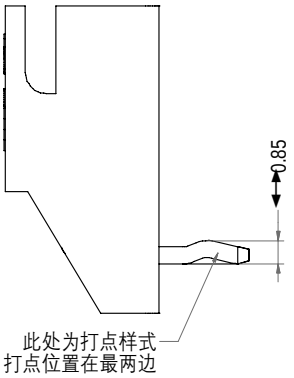

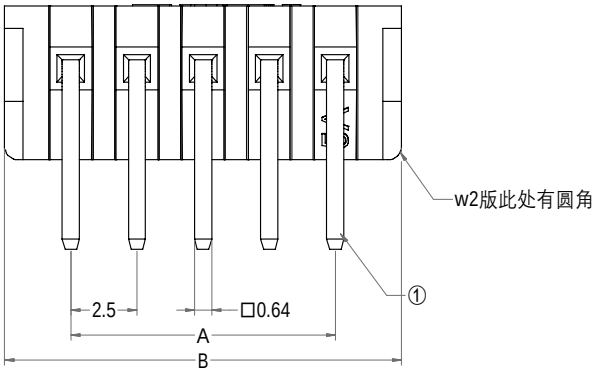

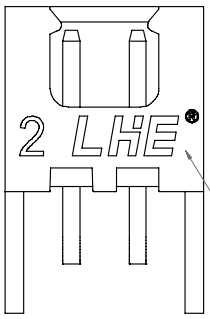

2P

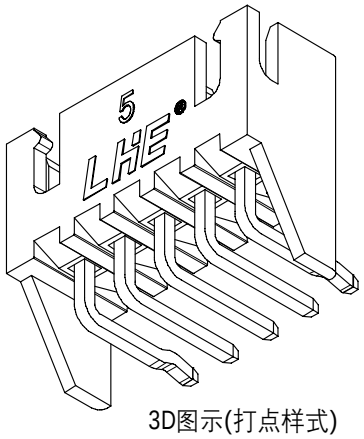

3D图示(打点样式)

Poles	Part No.1	Description 1	Part No.2	Description 2	DIM=A	DIM=B
2	A2501-WR02(w2)-K	XH-2AWGD(w2)打点	A2501-WR02(w2)	XH-2AWGD(w2)	2.50	7.50
3	A2501-WR03(w2)-K	XH-3AWGD(w2)打点	A2501-WR03(w2)	XH-3AWGD(w2)	5.00	10.00
4	A2501-WR04(w2)-K	XH-4AWGD(w2)打点	A2501-WR04(w2)	XH-4AWGD(w2)	7.50	12.50
5	A2501-WR05(w2)-K	XH-5AWGD(w2)打点	A2501-WR05(w2)	XH-5AWGD(w2)	10.00	15.00
6	A2501-WR06(w2)-K	XH-6AWGD(w2)打点	A2501-WR06(w2)	XH-6AWGD(w2)	12.50	17.50
7	A2501-WR07(w2)-K	XH-7AWGD(w2)打点	A2501-WR07(w2)	XH-7AWGD(w2)	15.00	20.00
8	A2501-WR08(w2)-K	XH-8AWGD(w2)打点	A2501-WR08(w2)	XH-8AWGD(w2)	17.50	22.50
9	A2501-WR09(w2)-K	XH-9AWGD(w2)打点	A2501-WR09(w2)	XH-9AWGD(w2)	20.00	25.00
10	A2501-WR10(w2)-K	XH-10AWGD(w2)打点	A2501-WR10(w2)	XH-10AWGD(w2)	22.50	27.50
--	-- --	-- --	-- --	-- --	--	--
19	A2501-WR19(w2)-K	XH-19AWGD(w2)打点	A2501-WR19(w2)	XH-19AWGD(w2)	45.00	50.00
20	A2501-WR20(w2)-K	XH-20AWGD(w2)打点	A2501-WR20(w2)	XH-20AWGD(w2)	47.50	52.50

LHE® 浙江联和电子有限公司			
品名	XH-AWGD(w2)	比例	7 : 2
料号	A2501-WR(w2)	未注公差(mm)	
图号	/	>0~3	±0.12
材料	(灼热丝V0)-G	>3~18	±0.15
制图	王天 2024-04-08	>18~50	±0.3
审核	天琴 2024-04-08	>50~120	±0.5
批准	季育文 2024-04-08	X°	±3°
视角		X.X°	±0.5°